SAPATEIRA ESTILO EXP.

SHOE RACK ESTILO EXP.
ZAPATERA ESTILO EXP.

ESQUEMA DE MONTAGEM 946062-01

ASSEMBLING INSTRUCTIONS
MANUAL DE ARMADO

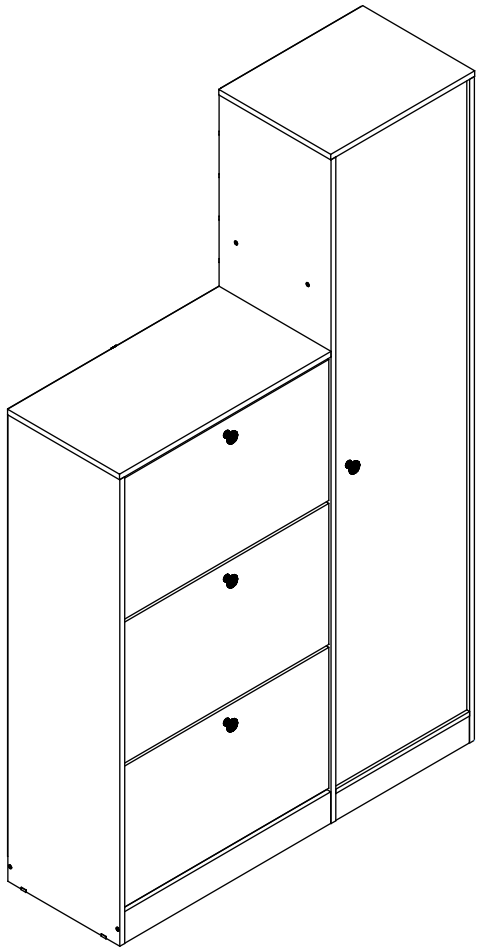

ESCANEIE O QR CODE
OU CLIQUE AQUI PARA
RESPONDER A PESQUISA

120 minutos
120 minutes

051948 • JATOBÁ/GRAFITE
051966 • BRANCO/BRANCO

www.santosandira.com.br

AVISO

Para limpeza do seu móvel utilize flanela seca ou levemente umedecida, sem produtos químicos!

WARNING

To clean your mobile use dry cloth or slightly moistened, no chemicals!

ADVERTENCIA

Para limpiar su mueble use un paño seco o ligeramente humedecido, sin productos químicos!

ISO 9001

ISO 14001

Descarte os resíduos de forma seletiva, conforme sua composição!

Dispose of waste selectively, according to its composition!

¡Elimine los residuos de forma selectiva, según su composición!

Em caso de produto com espelho siga as instruções abaixo

In the case of a product with a mirror, follow the instructions below

En el caso de un producto con espejo, siga las instrucciones a continuación

Cole os espelhos na porta e aguarde cerca de 01 hora para fazer a colocação da mesma no produto.

Attach the mirrors to the door and wait about 01 hour to place it on the product.

Coloque los espejos en la puerta y espere alrededor 01 hora para colocarlos sobre el producto.

TERMO DE GARANTIA

Garantia de Qualidade
90 DIAS
Santos Andirá

90 dias de garantia do produto, conforme lei nº 8.078 do código do consumidor

TERMO DE GARANTIA - PRODUTO SANTOS ANDIRÁ IND. DE MÓVEIS LTDA

O produto Santos Andirá é garantido contra eventuais defeitos de fabricação, pelo prazo de 3 meses, contados a partir da emissão da nota fiscal da loja/site ao consumidor.

A MONTAGEM DO MÓVEL SANTOS ANDIRÁ NÃO É DE RESPONSABILIDADE DO FABRICANTE.

A garantia compreende a substituição de peças para reparação de possíveis defeitos de fabricação devidamente constatados pela loja/site e pelo fabricante, anotados durante o período de vigência da garantia. Portanto, ao constatar um eventual problema em seu produto, entre imediatamente em contato com a loja/site vendedor(a), que informará os procedimentos necessários.

Se constatado um eventual defeito de fabricação, as reposições necessárias ocorrerão num prazo de 30 (trinta) dias, ou outro previamente acordado entre o consumidor e o lojista/site, com anuência expressa da fabricante.
Eventuais assistências técnicas, de problemas não cobertos pela garantia, poderão ser exercidas, mediante orçamento previamente discutido e acordado com a loja/site vendedor(a) do produto e a fábrica, e neste caso terá seu custo arcado pelo consumidor.

Esta **GARANTIA** fica automaticamente inválida em caso de:

- O uso não for exclusivamente doméstico (dentro da casa); salvo os projetados e fabricados para outros fins;
- Na montagem e instalação do produto (que deve ser feito por um profissional de montagem de móveis) ou uso, não forem obedecidas as especificações e recomendações do Manual de Instruções de Montagem e instalação do produto, tais como, nivelamento do produto, adequação do local para instalação, uso correto dos parafusos e demais componentes de montagem, etc;
- Danos e/ou defeitos causados em qualquer componente do produto, pelo uso inadequado do mesmo ou por acidente e ações naturais, ou ainda, provenientes de danos causados por impactos, quedas, etc;
- Mancha na pintura causadas por agentes químicos ou abrasivos e/ou produtos de limpeza inadequados;
- Danos causados por chuvas, inundações, infiltrações de umidade, exposição inadequada do produto, más condições estruturais da casa,etc;
- Conserto que não sejam realizados pelos técnicos autorizados pela Loja/Site.
- Danos decorrentes de transporte inadequado, desgaste natural, bem como excesso de peso sobre o móvel; (vide Manual de Instruções de Montagem)
- Danos causados pela transferência ou venda do produto para terceiros;
- Danos causados por insetos, principalmente do tipo cupim, brocas e etc;

A MONTAGEM DO PRODUTO

A montagem do móvel Santos Andirá não é de responsabilidade do fabricante. O montador deve seguir o Manual de Instruções de Montagem fornecido pela fábrica. A Santos Andirá não se responsabiliza pelas instalações elétricas, hidráulicas, nem pela colocação de qualquer outro material que venha a ser agregado ao móvel durante ou após a instalação, que alterem a composição do móvel.

RECOMENDAÇÕES ÚTEIS Instalações, Conservação e Limpeza

- Todo móvel exposto com freqüência a agentes tais como sol, maresia, chuva ou umidade, sofre alteração; portanto, escolha com cuidado a localização destinada à instalaçãs do mesmo, evitando a incidência destes agentes naturais sobre o produto;
- Esse produto deve ser instalado por técnicos capacitados e ou autorizados pela loja/site onde foi adquirido, em local apropriado, longe de fontes de umidade e sobre uma superfície plana;
- Esse produto deve ser manuseado com cuidado, não podendo ser arrastado e evitando esforços excessivos que venham a comprometer as partes destinadas a fixação dos componentes;
- Nunca utilize álcool ou materiais abrasivos para limpeza e que possam comprometer a camada de verniz;
- Não utiliza-lo para apoiar cigarros acesos;
- Não colocar diretamente sobre o móvel, sem um isolante adequado, qualquer recipiente ou objeto com temperatura acima de 40ºC;
- Utilize para limpeza uma flanela levemente umedecida com água.

DISPOSIÇÕES GERAIS

- A Santos Andirá Indústria de Móveis Ltda, na busca constante da melhoria contínua em seus produtos, reserva-se o direito de alterar as características gerais, técnicas e estéticas de produto por ela produzido e comercializado sem prévio aviso, bem como também alterar as tonalidades das cores.

- Esse Termo de Garantia é válido apenas para produtos vendidos e utilizados no território brasileiro;

- Para sua comodidade o número de série (lote) de seu produto está localizado em uma etiqueta fixada na embalagem do produto. Guarde-o com você, preservando-o juntamente com este Termo de Garantia e principalmente a Nota fiscal do produto, sem a qual esta garantia não terá validade.

- Quando necessário, consulte a loja/site onde o seu produto foi adquirido, tendo sempre em mãos o número de série (lote) do produto e a nota fiscal.

- Não colocar materiais tais como: tecidos, papel, nylon ou qualquer outro material que possa vir a ser incendiado sobre qualquer instalação elétrica acoplada ao móvel (Ex: luminárias, interruptores, etc).

- Não deixe que crianças ou pessoas com deficiência mental acompanhem o montador na montagem do produto em sua casa, pois os produtos são compostos por pequenas peças, fragmentos e material químico (cola, parafusos, etc), podendo causar danos a saúde.

Pesos suportados:

- **Camas de casal:** 180 kg em repouso (aproximadamente 90 kg por pessoa)
- **Camas de Solteiro:** 100 kg em repouso
- **Beliches, treliches:** - cama superior - 90kg em repouso
  - cama inferior - 100 kg em repouso
- **Prateleiras com suporte plástico:** 5 kg

O registro foi efetuado no cartório Iara J. Negrão Xavier, da cidade de Andirá - PR, sob o protocolo nº 10.191, e registrado sob o nº 8.499, no livro B-75 (Reg. Int) FLS 133, no dia 05/04/2010.

O peso máximo da carga exibido no desenho refere-se a objetos distribuídos de maneira uniforme sobre toda a área de contato da peça.

The maximun loading weight the image shows refers to objects distributed uniformly over the whole part contact area.

El peso máximo de carga informado en el diseñ se refiere a objetos distribuidos uniformemente sobre totalidad de la área de contacto de la pieza.

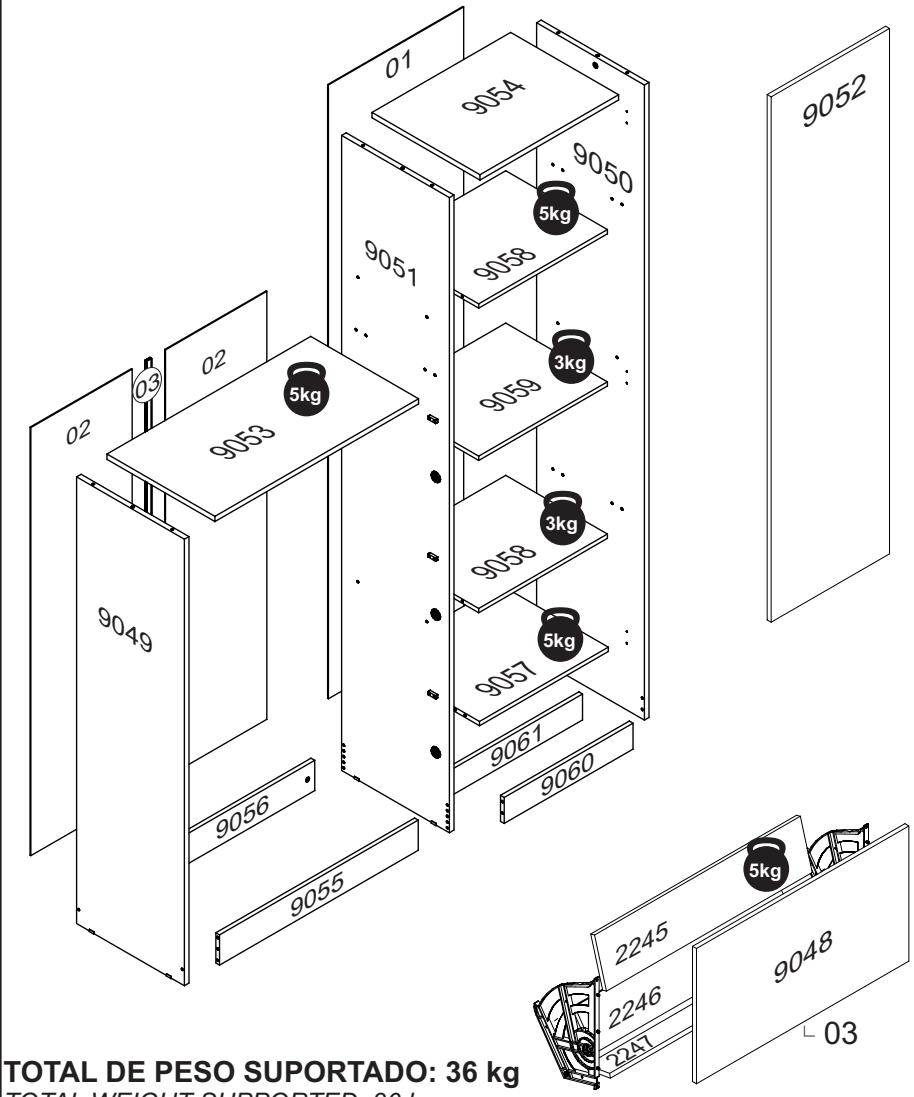

TOTAL DE PESO SUPORTADO: 36 kg
TOTAL WEIGHT SUPPORTED: 36 kg
PESO TOTAL SOPORTADO: 36 kg

RELAÇÃO DE ACESSÓRIOS
LIST OF ACCESSORIES • LISTA DE ACCESORIOS

A 18 **PARAFUSO FI CH PH 4,0x50** SCREW FI CH PH 4,0x50 TORNILLO FI CH PH 4,0x50	**B** 50 **PARAFUSO FI CH PH 4,0x14** SCREW FI CH PH 4,0x14 TORNILLO FI CH PH 4,0x14	**C** 04 **PUX. PONTUAL** HANDLE PONTUAL TIRADOR PONTUAL	**D** 03 **DOBRA METAL 26mm** METAL HINGE 26mm BISAGRA METAL 26mm
E 12 **PARAFUSO FI PN PH 4,0x16** SCREW FI PN PH 4,0x16 TORNILLO FI CH PH 4,0x16	**F** 36 **CAVILHA MADEIRA 6x25** WOOD PEG 6x25 TARUGO DE MADERA 6x25	**G** 18 **PORCA CILINDRICA12x09** CYLINDRICAL NUT 12x09 TUERCA CILÍNDRICA 12x09	**H** 06 **PARAFUSO AA PN PH 5,5x25** SCREW AA PN PH 5,5x25 TORNILLO AA PN 5,5x25
I 06 **SAPATA LAT. MINI 15mm** SHOE SIDE. MINI 15mm SAPATA LAT. MINI 15mm	**J** 04 **CUNHA** WEDGE CUÑA	**K** 06 **PREGO 12x12** NAIL 12x12 CLAVO 12x12	**L** 78 **PREGO 10x10** NAIL 10x10 CLAVO 10x10
M 03 **CALÇO P/ DOBRA 5mm** WEDGE FOR HINGE 5mm CALZO P/ BISAGRA 5mm	**N** 18 **FIXADOR FUNDO** BACKBOARD'S FIXER FIJADOR DEL COSTADO	**O** 01 **COLA PVA** GLUE PVA COLA PVA	**P** 04 **PARAFUSO FI FL PH 3,5x30** SCREW FI FL PH 3,5x30 TORNILLO FI FL PH 3,5x30
Q 03 **CONJUNTO PARA SAPATEIRA** ASSEMBLY FOR SHOULDER CONJUNTO PARA ZAPATILLAS		**R** 03 **PINO GIROFIX 35mm** GIROFIX PIN 35mm TORNILLO DEL GIROFIX 35mm	**S** 03 **CASTANHA GIROFIX 15x12** MINIFIX 15x12 MINIFIX 15x12
T 04 **SUPORTE DE PRATELEIRA** SHELF SUPPORT SOPORTE DE ESTANTE	**U** 02 **KIT ANTI-TOMBAMENTO** ANTI- TIP KIT KIT ANTIVUELCO		

RELAÇÃO DE PEÇAS

LIST OF PARTS • LISTA DE PARTES

DESCRIÇÃO DESCRIPTION DESCRIPCIÓN	VOLUME VOLUME VOLUMEM	NÚMERO NUMBER NÚMERO	DIMENSÃO DIMENSION DIMENSIÓN	QUANTIDADE QUANTITY CANTIDAD
TRASEIRO BACKBOARD COSTADO	01	01	1725x439x2,5	01
TRASEIRO BACKBOARD COSTADO	01	02	1203x329x2,5	02
PERFIL H PROFILE PERFIL	01	03	1188mm	01
APOIO FRONTAL FRONT SUPPORT APOYO FRONTAL	01	2245	622x134x12	03
APOIO FRONTAL FRONT SUPPORT APOYO FRONTAL	01	2246	622x110x12	03
APOIO INFERIOR BOTTOM SUPPORT APOYO INFERIOR	01	2247	622x70x12	03
PORTA DOOR PUERTA	01	9048	641x379x12	03
LAT. EXT. ESQUERDA LEFT EXTERNAL SIDE LAT. EXT. IZQUIERDA	01	9049	1255x350x15	01
LAT. EXT. DIREITA RIGHT EXTERNAL SIDE LATERAL EXTERNA DERECHA	01	9050	1785x350x15	01
LAT. INTERNA INTERNAL SIDE LAT. INTERNA	01	9051	1785x350x15	01
PORTA DOOR PUERTA	01	9052	1692x410x15	01
TAMPO COVER TAPA	01	9053	661x350x15	01
CHAPEU WARDROBE'S TOP TAPA SUPERIOR	01	9054	454x350x15	01
RODAPÉ FRONTAL FRONT BASEBOARD ZÓCALO FRONTAL	01	9055	645x85x12	01
RODAPÉ TRASEIRO BACK BASEBOARD ZÓCALO TRASERO	01	9056	645x85x12	01
BASE INF. BOTTOM BASE BASE INFERIOR	01	9057	418x350x12	01
TAMPO COVER TAPA	01	9058	418x330x12	02
PRATELEIRA SHELF ESTANTE	01	9059	417x330x12	01
RODAPÉ FRONTAL FRONT BASEBOARD ZÓCALO FRONTAL	01	9060	418x73x12	01
RODAPÉ TRASEIRO BACK BASEBOARD ZÓCALO TRASERO	01	9061	418x73x12	01

Ps: Peças e Complementos que não contém processo de furação não são enumeradas.
Parts and Accessories that do not contain drilling process and are not listed.
Piezas y Accesorios que no contienen procesos de perforación y que no numerados.

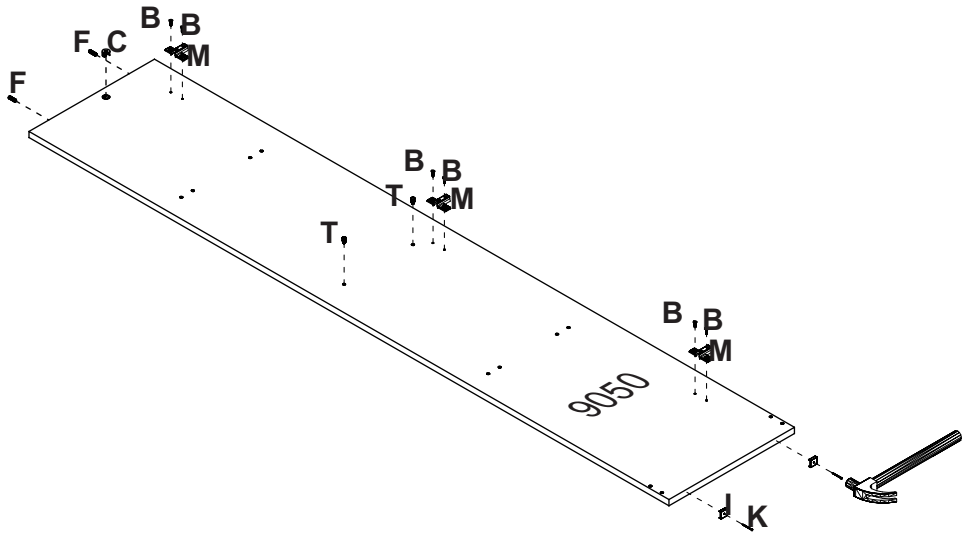

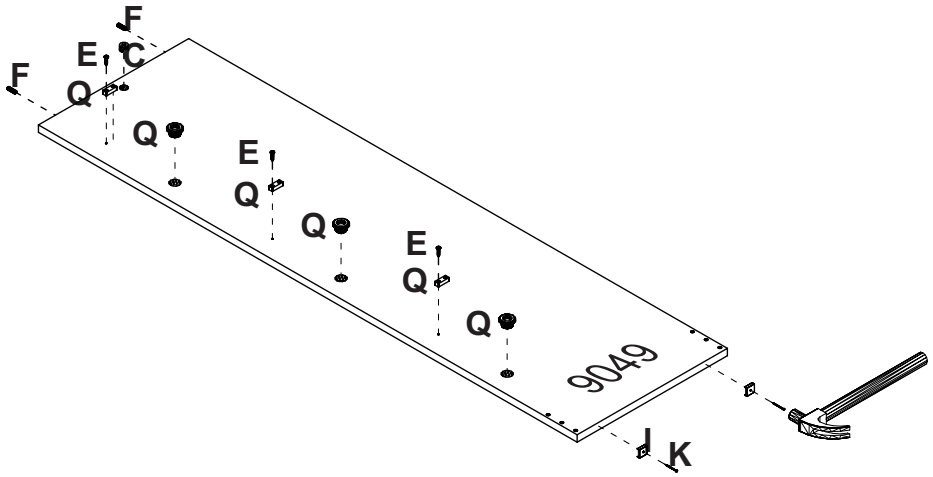

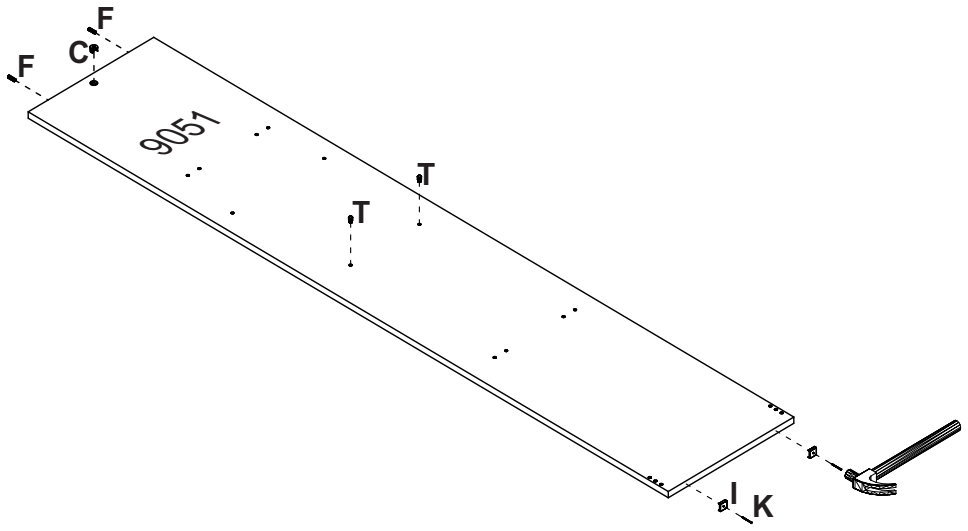
F
C
F
9051
T
T
I
K

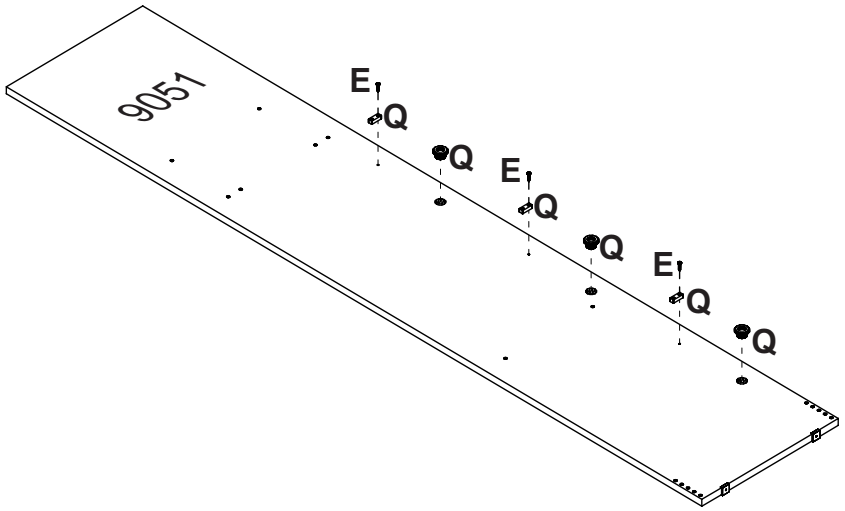
9051
E
Q
Q
E
Q
Q
E
Q
Q

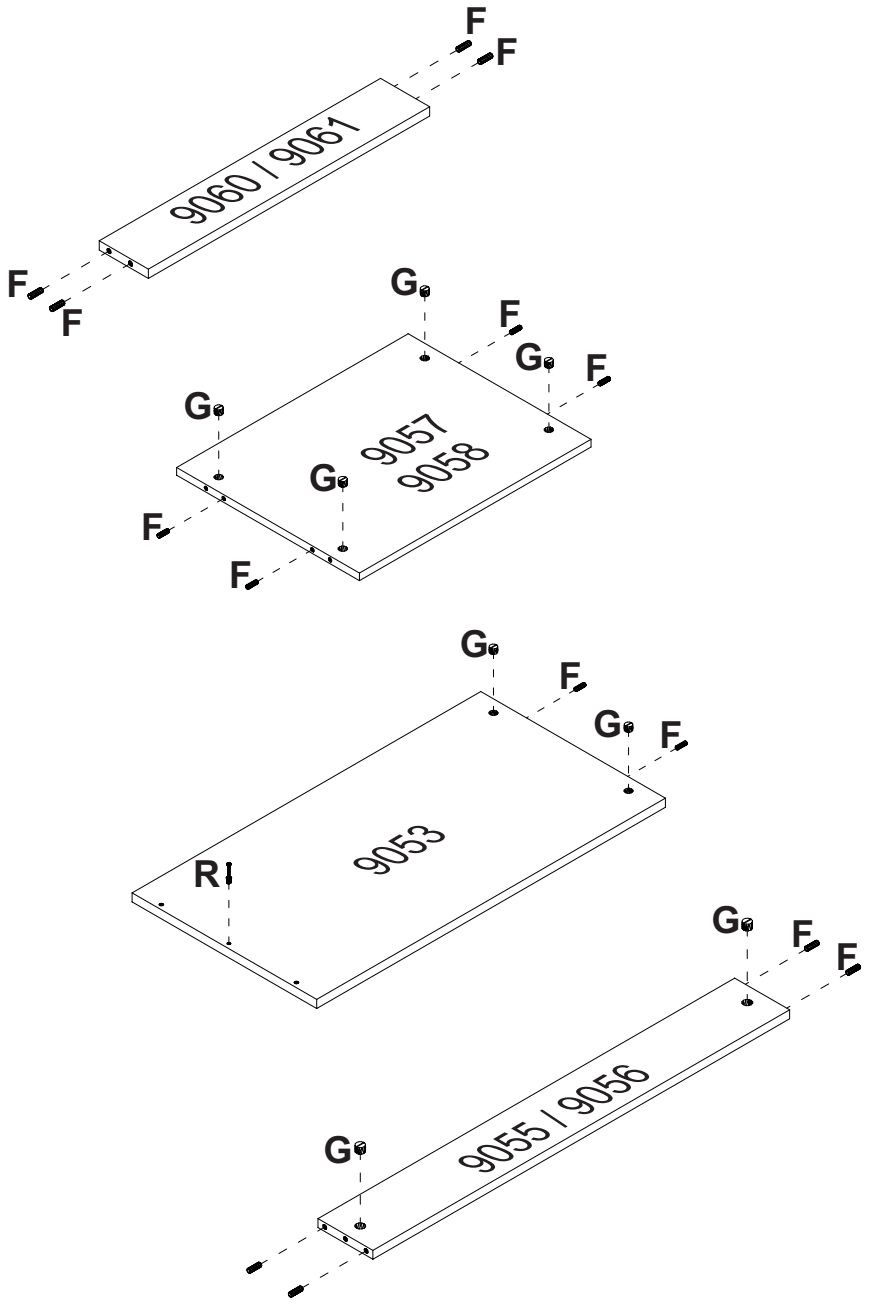
F
F
9060 / 9061
F
F
G
F
G
F
G
9057
9058
G
F
F
G
F
G
F
9053
R
G
F
F
G
9055 / 9056

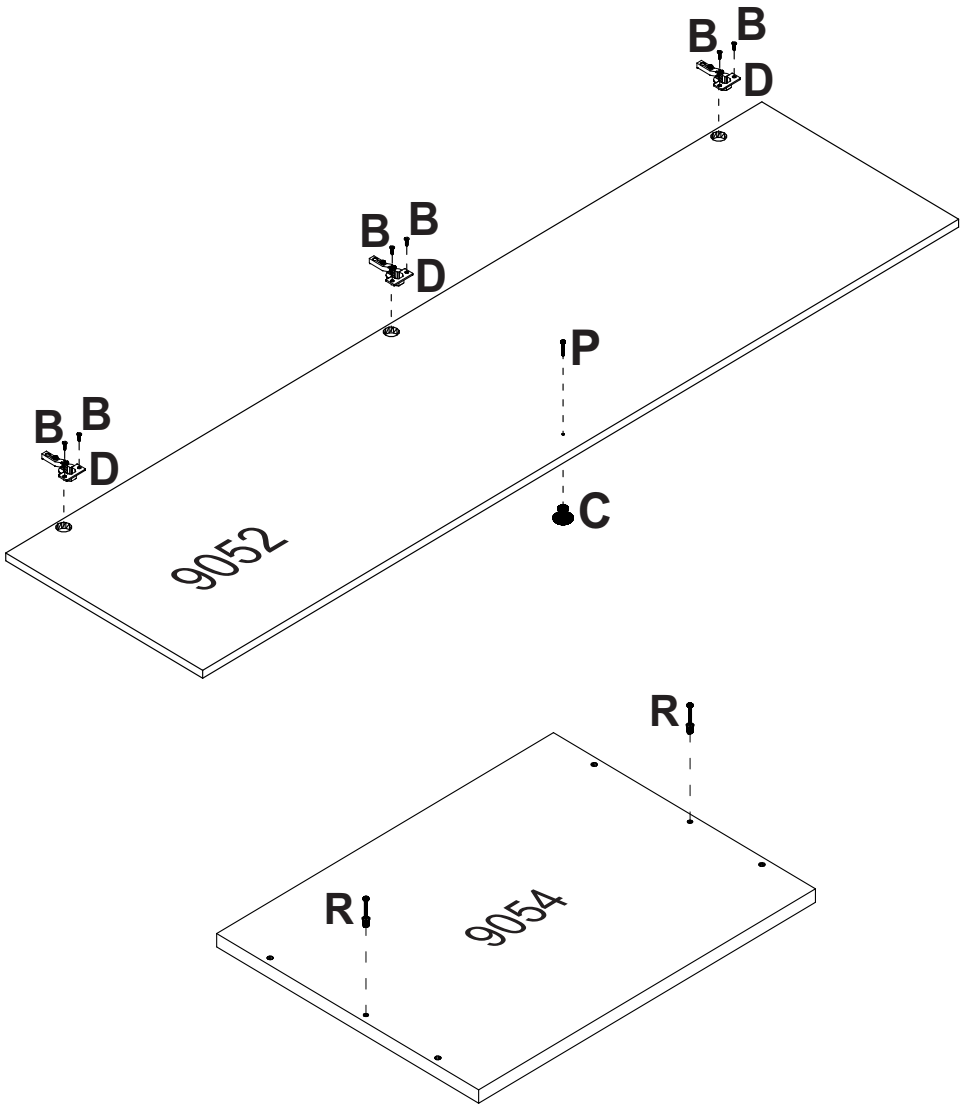
B
B
D
P
C
9052
R
9054

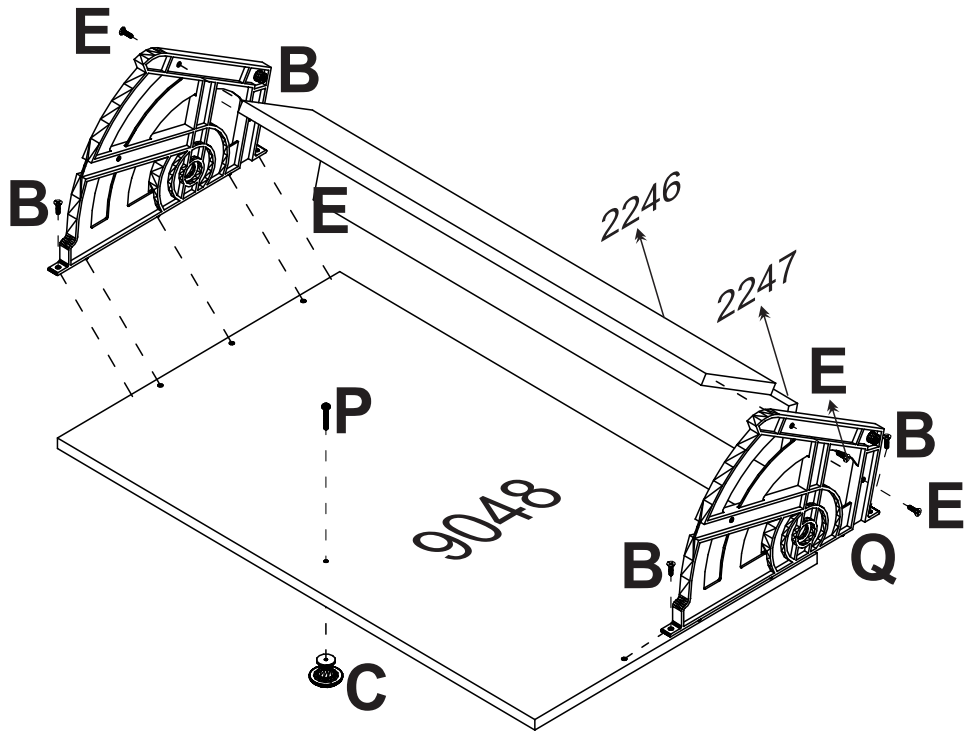
E
B
E
2246
2247
P
9048
Q
C

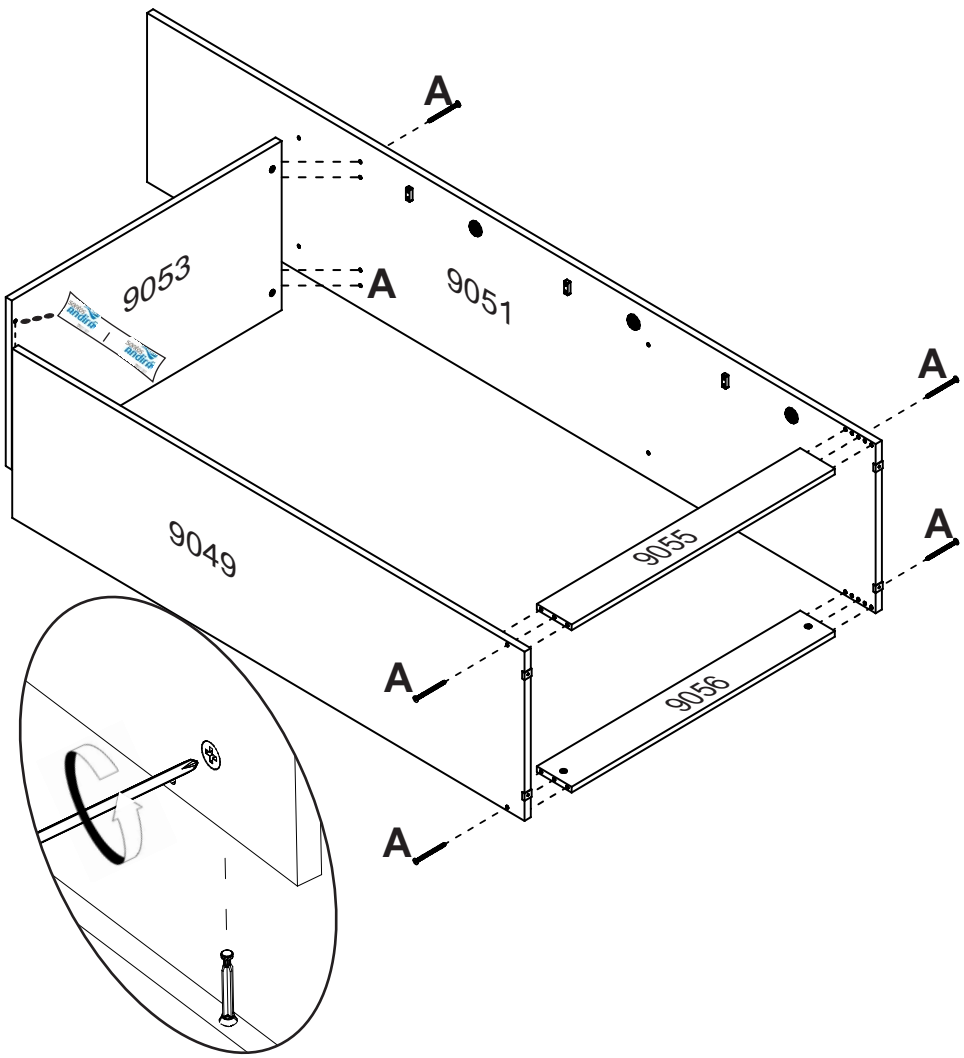
A
A
9053
9051
A
A
9049
9055
A
9056
A

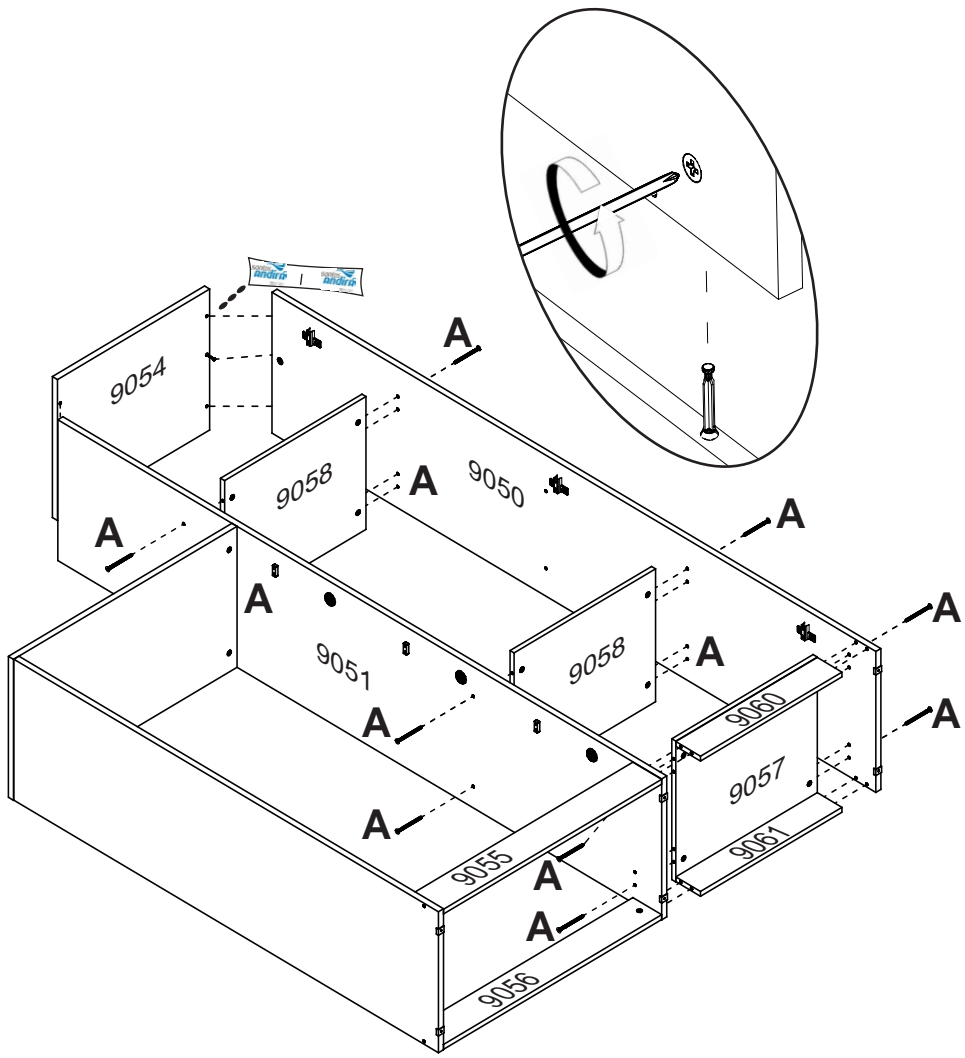
A
9054
9058
A
9050
A
A
A
9051
9058
A
A
A
9060
9057
A
9061
9055
A
A
9056

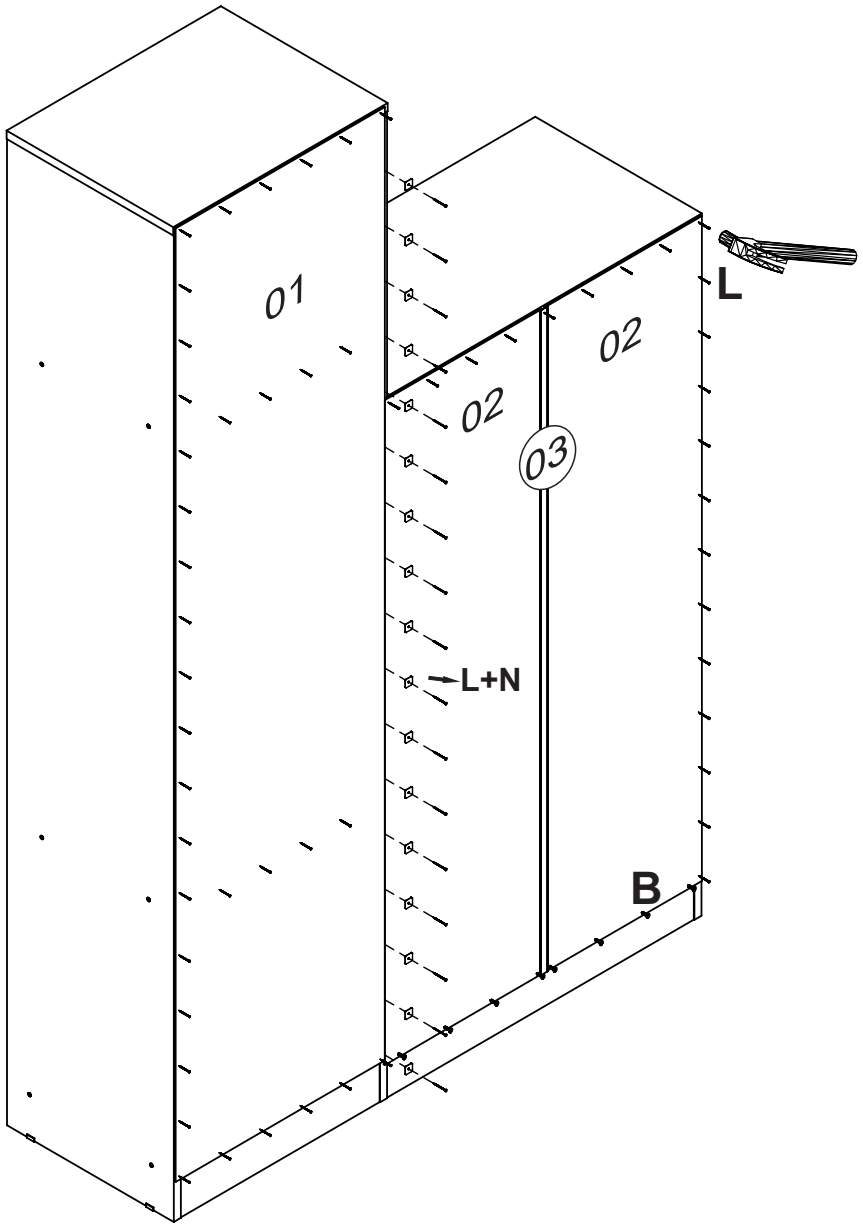

“Fixar os pregos a (100mm) de distância de um para outro”
“Fix nails (100mm) away from each other”
“Fijar los clavos a (100mm) de distancia de uno a otro”

‘’Após a colocação das Sapateiras
parafuse a peça 2245 nas Sapateiras’’

‘’After placing the Shoe Covers
screw part 2245 to the Shoe Covers’’

‘’Después de colocar los cubrezapatos
atornillar la pieza 2245 en los cubrezapatos’’

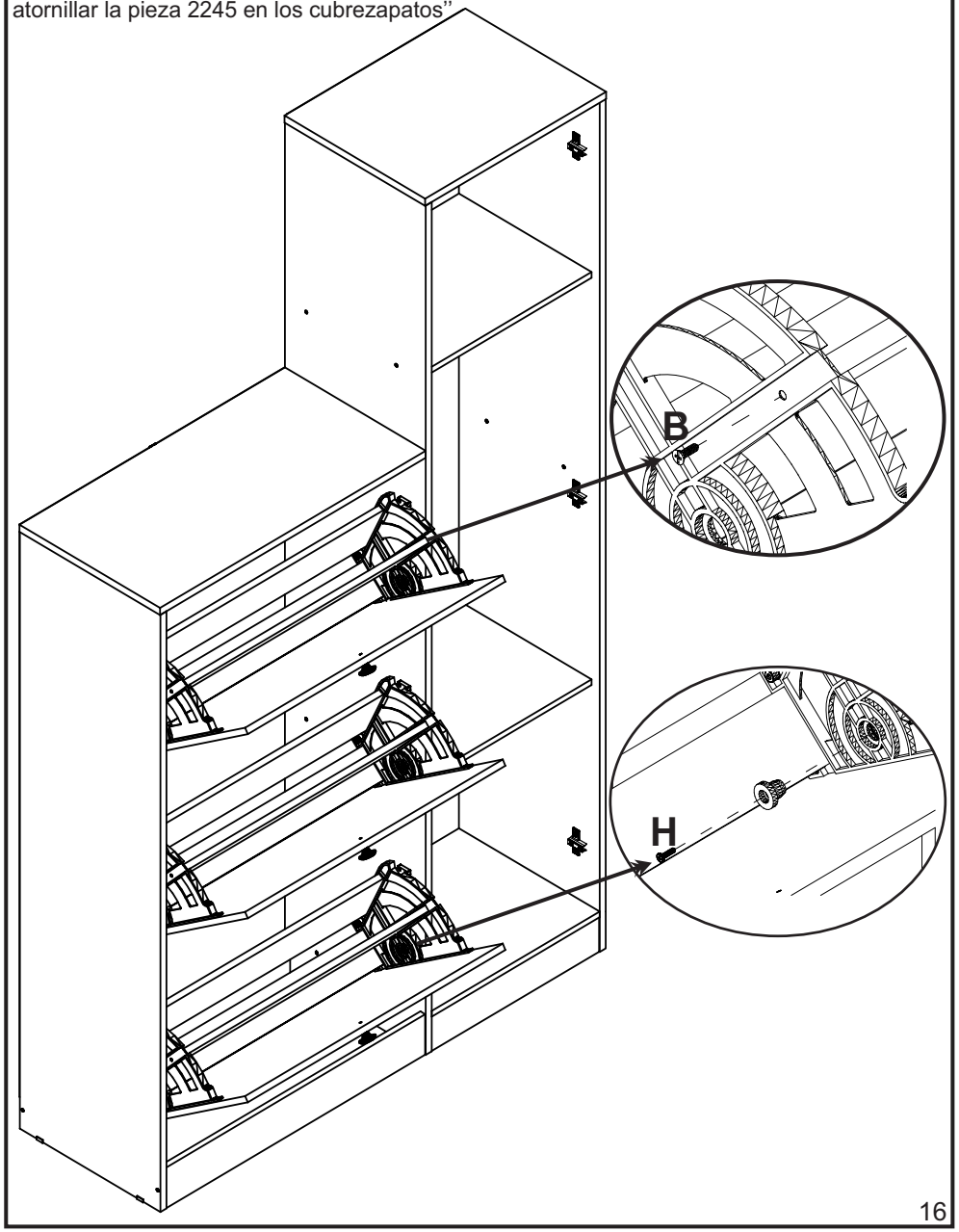

‘’Utilizar a ferragem anti-tombamento para reduzir o risco de tombamento deste produto.”

‘’Use the anti-tip hardware to reduce the risk reduce the risk of this product tipping over.’’

‘’Utilice los herrajes antivuelco para reducir el riesgo de que este producto vuelque.’’

U
02

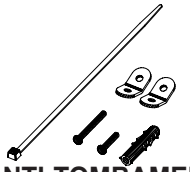

KIT ANTI-TOMBAMENTO
ANTI- TIP KIT
KIT ANTIVUELCO

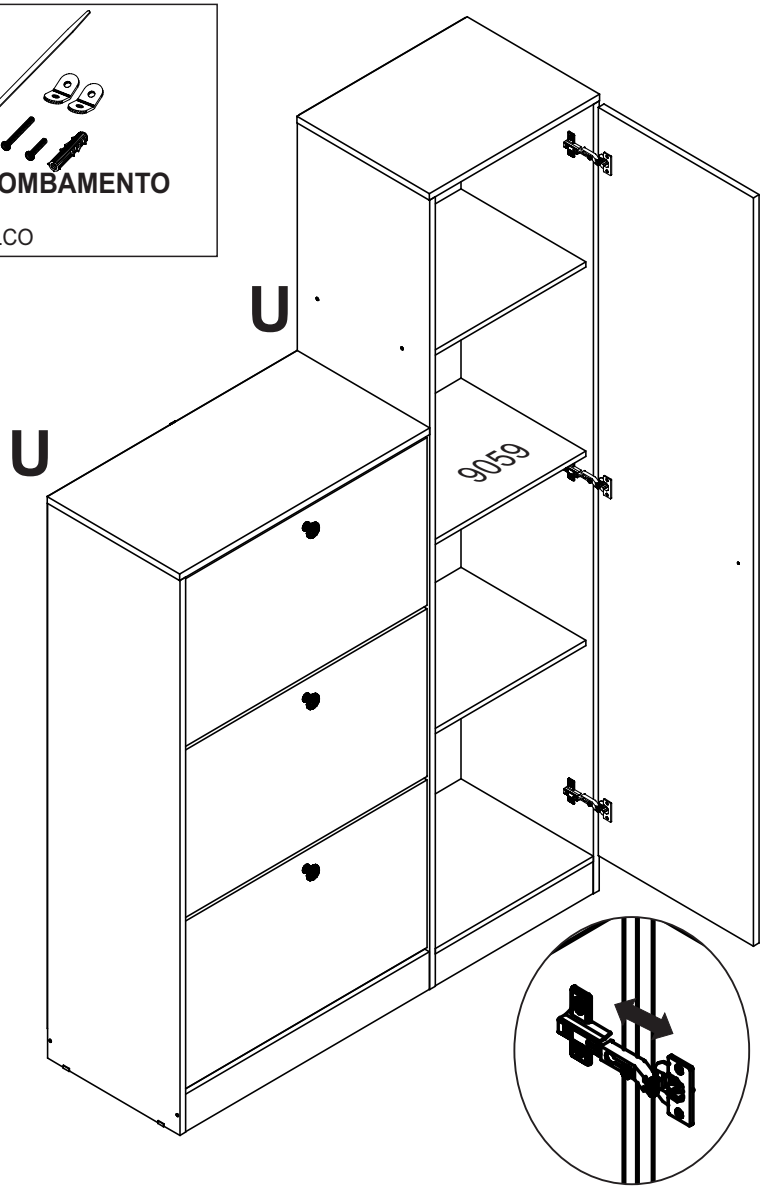

MEDIDA DO PRODUTO MONTADO

MEASURE OF THE ASSEMBLED PRODUCT
MEDIDA DEL PRODUCTO ENSAMBLADO

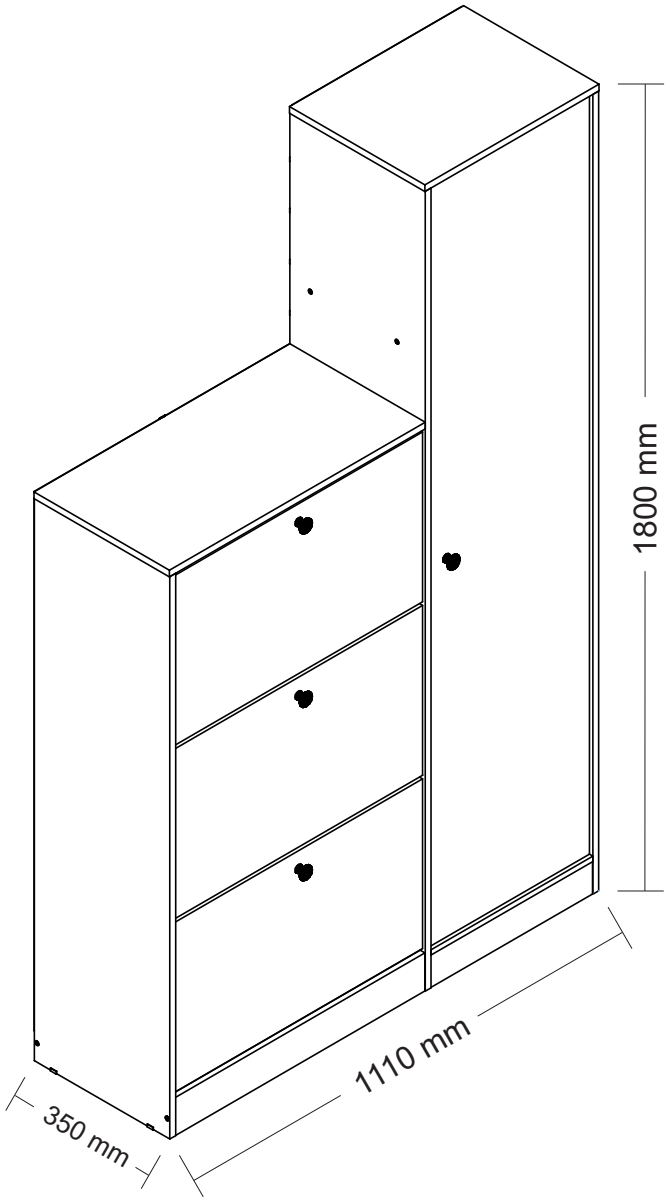

+55 (43)3538-8300